

01 PLANTA BAIXA
esc: 1:20

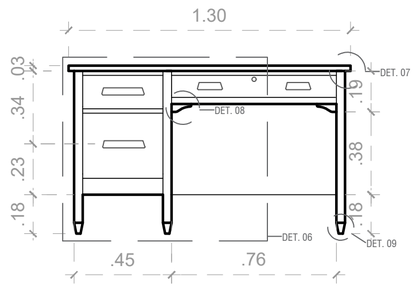

02 VISTA FRONTAL
esc: 1:20

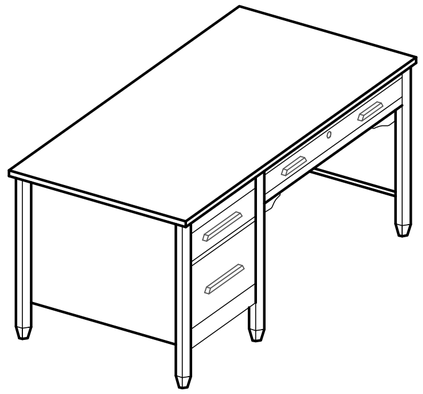

05 ISOMETRIA
esc: 1:20

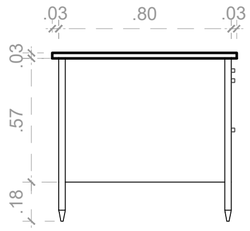

03 VISTA LATERAL
esc: 1:20

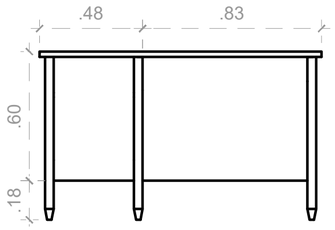

04 VISTA TRASEIRA
esc: 1:20

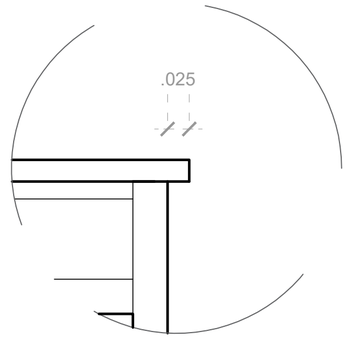

07 DET. TAMPO
esc: 1:5

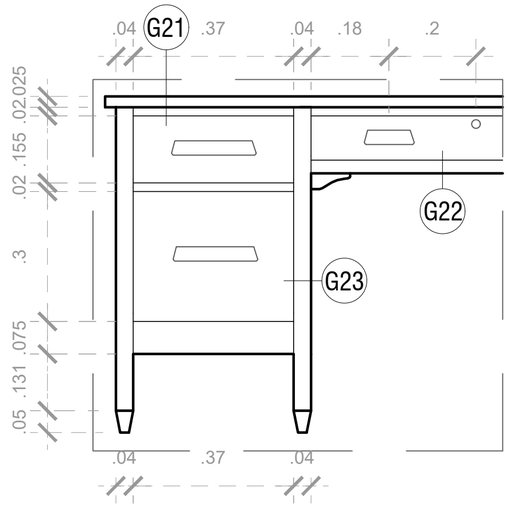

06 DETALHE GAVETAS
esc: 1:10

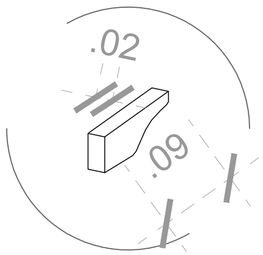

08 DET. TRAVAMENTO
esc: 1:10

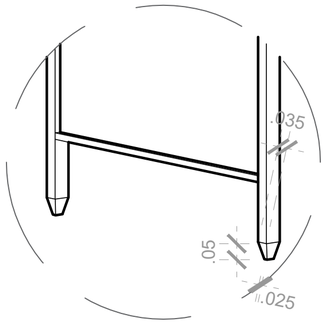

09 DET. PÉS
esc: 1:10



MESA DE APOIO EM MADEIRA, COM REVESTIMENTO FOLHEADO PADRÃO SUCUPIRA, COM 6 PÉS E 3 GAVETAS COM PUXADOES DE MADEIRA.

DIMENSÕES: 0,78 x 1,30 X 0,85 M

MATERIAL: MADEIRA E FERRAGENS

NOTA 01 - PARA O DETALHAMENTO DAS GAVETAS, OLHAR PRANCHA 50

NOTA 02 - MESA COM PROTEÇÃO DE LATÃO NOS PÉS

LEVANTAMENTO DE MOBILIÁRIO DO PALÁCIO GUSTAVO CAPANEMA

CONTEÚDO
PROJETO EXECUTIVO DA MESA DE TRABALHO TIPO 34 - PGC - MT - 11

PROJETO 914BRZ1157 EDUCAÇÃO DE QUALIDADE NO BRASIL: POR UMA EDUCAÇÃO INCLUSIVA, EQUITATIVA E DE QUALIDADE, COM OPORTUNIDADES DE APRENDIZAGEM PARA TODOS.

CONTRATO UNESCO SA-129/2025

AUTOR: YRVIN DUARTE

DATA
13/04/2025

ESCALA
INDICADO

FOLHA
39/50